napofix
TECHNOLOGY SOLUTIONS

MANUAL

T11-1530

EAN 5603209000021

3 years WARRANTY

TRIPOD SCREEN
TELA TRIPÉ

TRIPOD - KEYSTONE CORRECTION
TRIPÉ - CORREÇÃO KEYSTONE

MATTE WHITE SCREEN / BLACKOUT
GAIN: 0.9 / VIEWING ANGLE: >160º
HIGH COLOR RENDERING & RESOLUTION

ECRÃ BRANCO MATE / COSTAS PRETAS
GANHO: 0,9 / ÂNGULO DE VISÃO: >160º
ALTA RENDERIZAÇÃO DE CORES & ALTA RESOLUÇÃO

OPTIONAL | OPCIONAL

ST11-1530
EAN 5603209000366

CARRYING BAG FOR TRIPOD SCREEN
BOLSA DE TRANSPORTE PARA TELA TRIPÉ

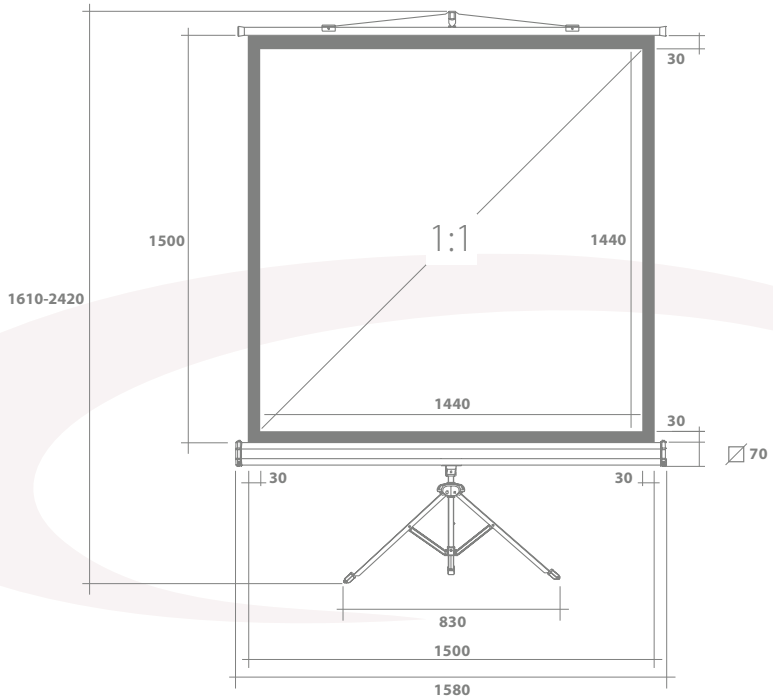

ALL DIMENSIONS (MM)